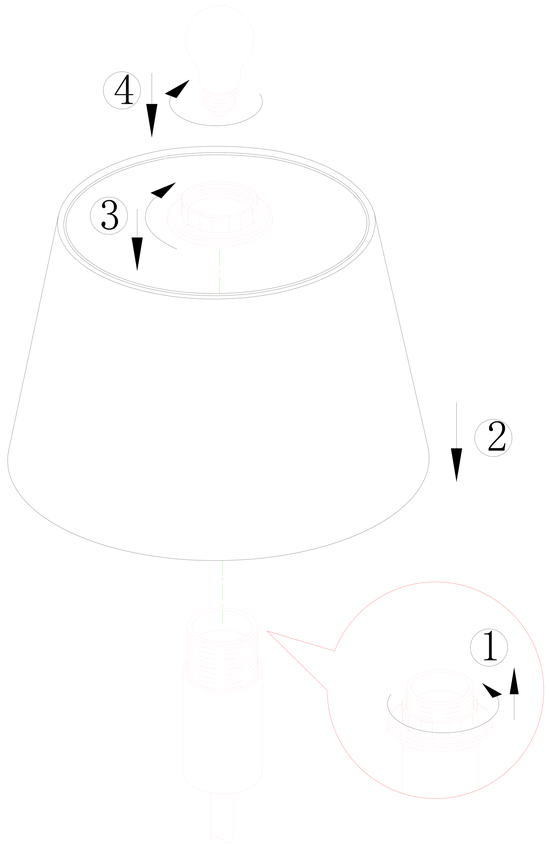

E27

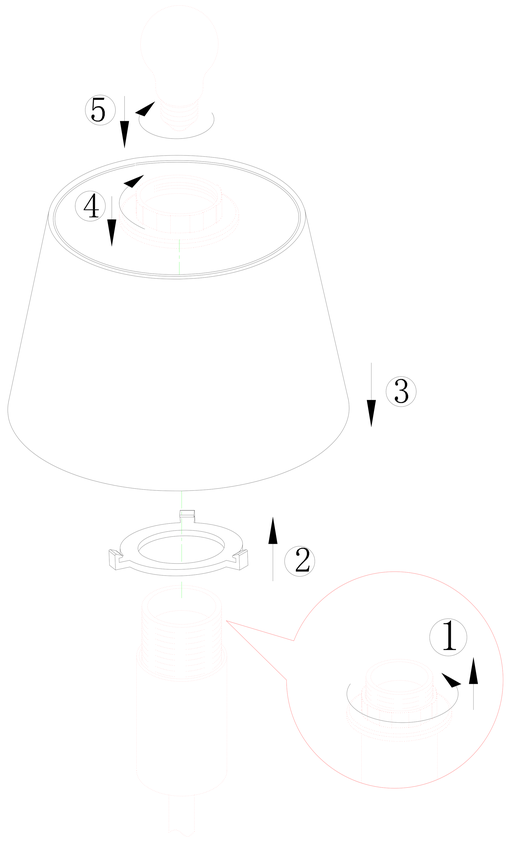

E14

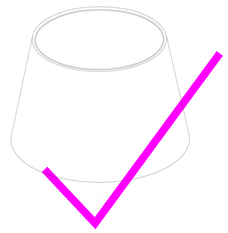

BLA88625